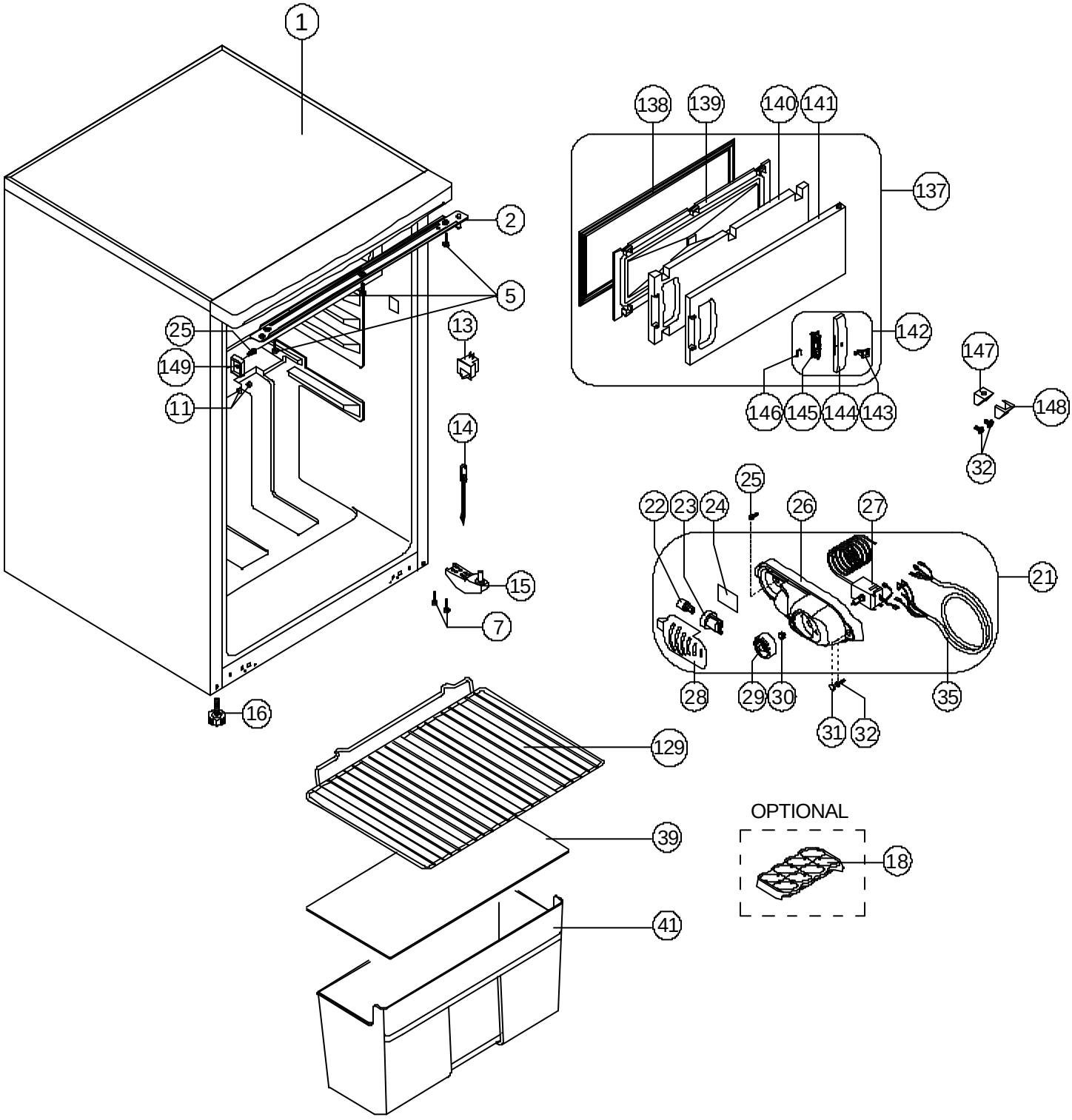
1
2
5
25
149
11
13
14
15
7
16
138
139
140
141
137
142
146
145
144
143
147
148
32
25
22
23
24
26
27
21
28
29
30
35
31
32
129
39
41
OPTIONAL
18

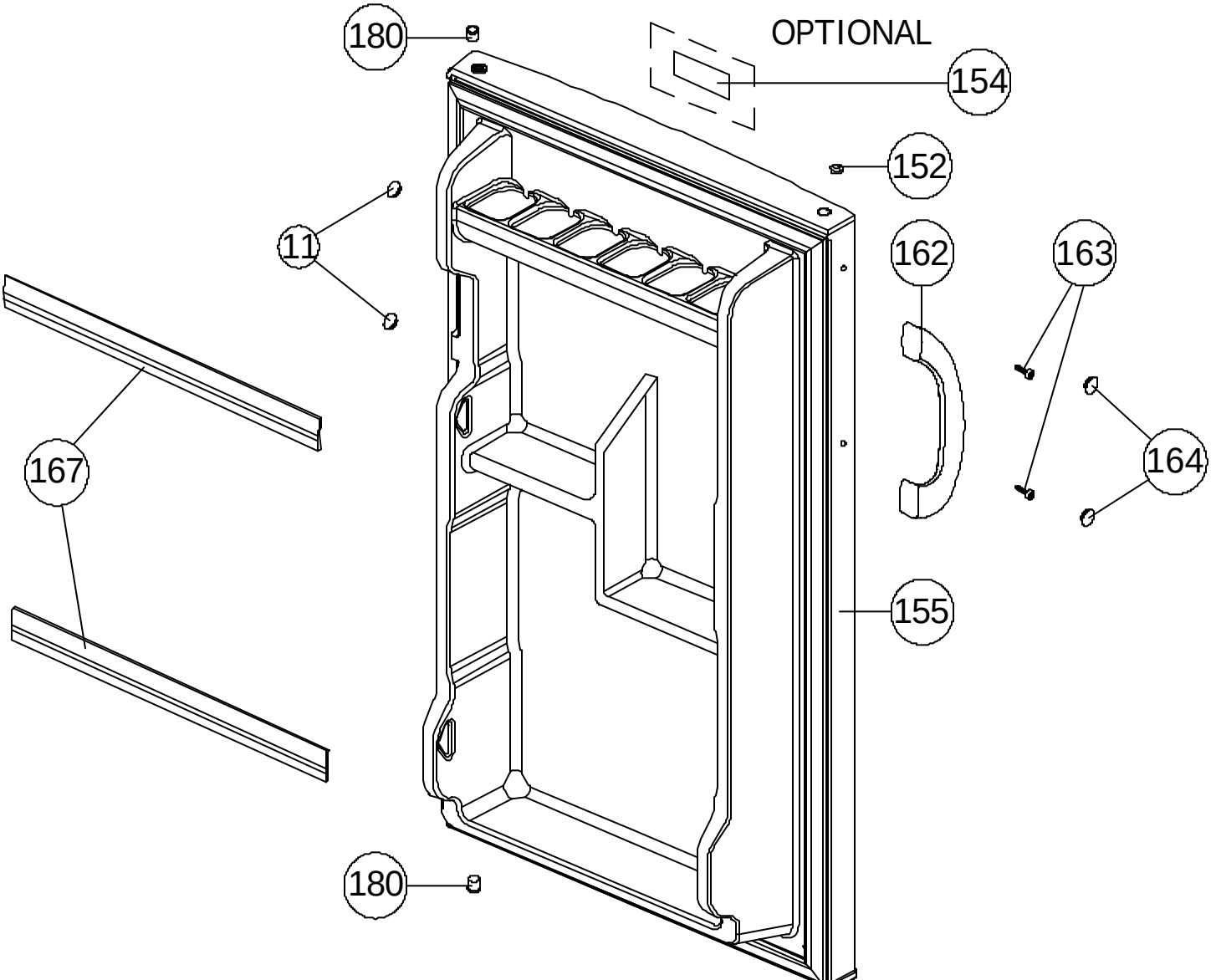
180
OPTIONAL
154
152
11
162
163
167
164
155
180

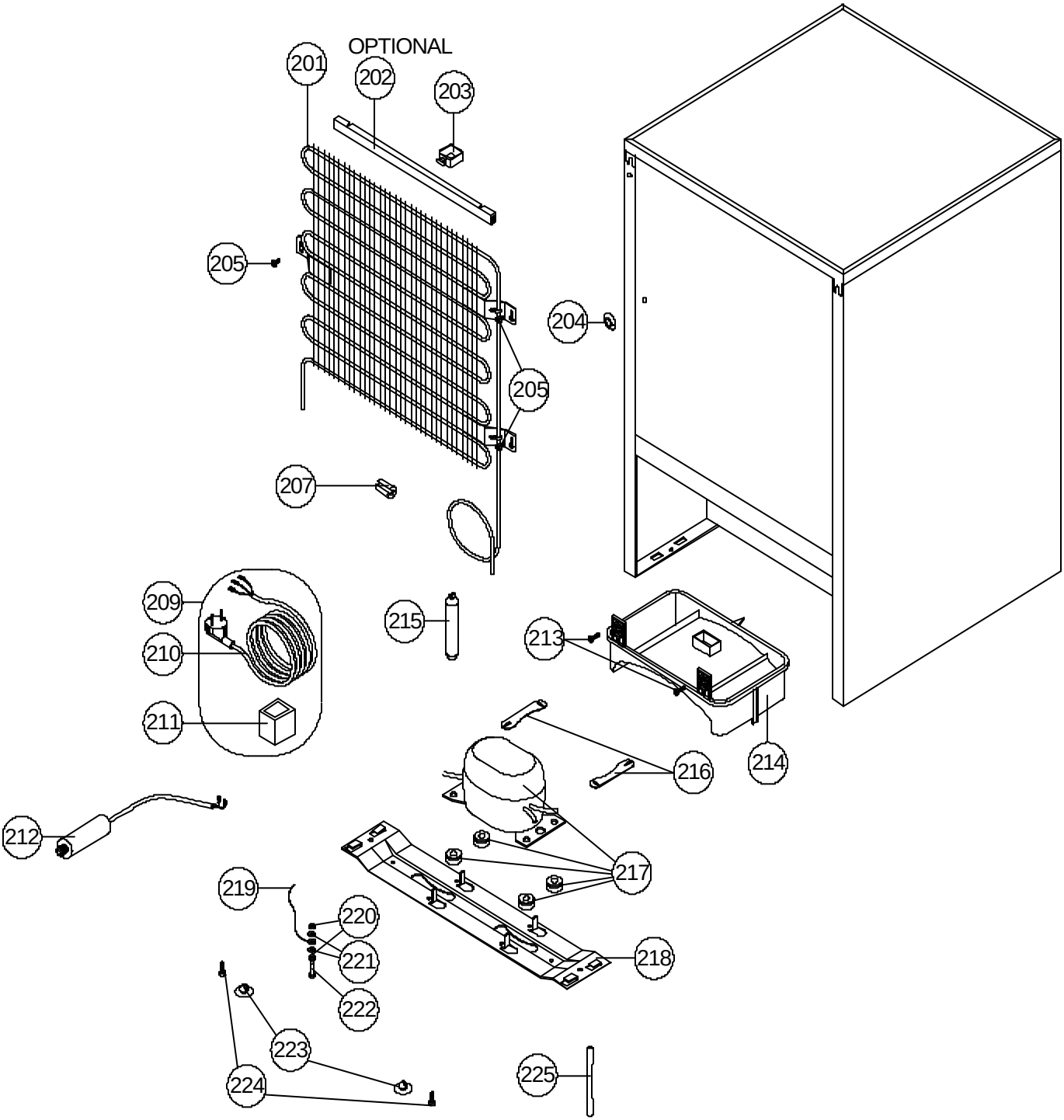
OPTIONAL
201
202
203
204
205
205
207
209
210
211
212
213
214
215
216
217
218
219
220
221
222
223
224
225